MALÉ KONCOVÉ OVLADAČE

OBZOR VD ZLÍN

Malé koncové ovladače (MKO) jsou určeny zejména ke spínání, rozpínání a přepínání ovládacích a silových obvodů. Jsou vyráběny v provedení 10 A a 16 A.

Jednoduchá konstrukce zajišťuje vysokou životnost a spolehlivost. Výhodou jsou malé rozměry, nízká hmotnost a malá ovládací síla.

PROVEDENÍ MKO

MKO jsou vyráběny v provedení nechráněném a jsou určeny do prostředí s okolní teplotou do 85°C. Všechny elektrovodné části jsou z mosazi povrchově chráněné niklem, kontakty jsou stříbrné. Těleso a víko jsou vyrobeny z polyamidu.

Vyrábějí se ve třech základních provedeních:
a) bez upevnění nebo centrální upevnění a centrální ovládání MKO..- .1/..
b) upevnění na příchytku a centrální ovládání MKO..- .2/..
c) upevnění na příchytku a ovládání páčkou MKO..- .3/..

Každé základní provedení je možno řešit z pohledu spínání jako:
a) spínací provedení 10 A, 16 A MKO..- 0./..
b) rozpínací provedení 10 A, 16 A MKO..- 2./..
c) přepínací provedení 10 A MKO10..- 3./.

Kromě uvedených hodnot jsou MKO vyráběny v provedení se spínacím výkonem 100 VA (pro el.páječky), 2,2 kW (pro ruční nářadí), 24 V / 250 W (pro optické přístroje).

POZNÁMKA

V případě zvláštního požadavku zákazníka výrobce provede úpravu připojovacích kolíků a ovládacího elementu. Tyto změny je nutno předem konzultovat s výrobcem.

ZÁKLADNÍ TECHNICKÉ ÚDAJE

Typová řada	MKO 10	MKO 16
Jmenovité napětí	250 V	
Druh proudu	střídavý proud 50 Hz	
Jmenovitý proud	I_R = 10 A	I_R = 16 A
	I_M = 4 A	I_M = 6 A
Trvanlivost	podle ČSN EN 61058-1 +A1	
Mezní teplota	85°C	
Připojovací svorka	ploché kolíky vel. 6,3 ČSN EN 61210	
Pracovní plocha	libovolná	
Ovládací síla	dle typu	
Ovládací dráha	dle typu	
Základní rozměr	17 x 16 x 40 (mm)	

Micro-switches (MKO) are destined for connection, disconnection and over switching of the control and power circuits. They are produced in 10 A and 16 A executions.

Simple design secures their high life and reliability. Small dimensions, low weight and operating power belong to the main advantages.

MKO EXECUTION

MKO switches are not covered and can withstand the temperature up to 85°C. All electrical parts are made of brass with surface covered by nicel layer, contacts are made of silver. The body and the top are of polyamides.

Micro-switches are produced in three basic variants:
a) without any fixation or central fixation and central control MKO..- .1/..
b) fixation by means of a clip and central control MKO..- .2/..
c) fixation by means of a clip and operating by a lever MKO..- .3/..

Each of basic variants can be produced as:
a) connecting execution 10 A, 16 A MKO..- 0./..
b) disconnecting execution 10 A, 16 A MKO..- 2./..
c) over switching execution 10 A MKO10 - 3./..

Besides above values MKO can be produced with power imput 100 VA (for soldering guns), 2,2 kW (for hand tools), 24 V / 250 W (for optical devices).

NOTE

Various executions of connecting pins and adaptation of control element are optional. This has to be discussed with the producer before the order is placed.

BASIC TECHNICAL DETAILS

Type range	MKO 10	MKO 16
Nominal voltage	250 V	
Current	a.c. 50 Hz	
Nominal current	I_R = 10 A	I_R = 16 A
	I_M = 4 A	I_M = 6 A
Durability	ČSN EN 61058-1 +A1	
Limiting temperature	85°C	
Terminal connector	flat pins size 6,3 ČSN EN 61210	
Working condition	not specified	
Control power	according to the type	
Control travel	according to the type	
Basic dimension	17 x 16 x 40 (mm)	

Kleine Endschalter (MKO) sind vor allem zur Schaltung, Umschaltung und Ausschaltung von Betätigungs und Kraftkreisen bestimmt. Sie sind in der Ausführung 10 A und 16 A erzeugt sind sie auch in den Leistungen der Elektroeinrichtungen verwendbar.

Die einfache Konstruktion ermöglicht die lange Labensdauer und Zuverlässigkeit.

DIE AUSFÜHRUNG DER MKO

Die Schalter der Reihe MKO sind ohne Abdeckung produziert und sind für Umgebungsmedium mit der Temperatur bis zu 85°C bestimmt. Alle Elektroteile sind aus Messing mit Nickel an der Oberfläche. Der Köper und der Declek sind aus Polyamid

Die kleine Endschalter sind in drei Ausführungen produziert:
a) ohne Befestigung oder Zentralbefestigung und Zentral - steuerung MKO..-.1/..
b) die Befestigung durch die Schelle und Zentralsteuerung MKO..-.2/..
c) die Befestigung durch die Schelle und die Betätigung durch die Habel MKO..-.3/..

Jede MKO kann man produzieren als:
a) Schaltausführung 10 A, 16 A MKO..-0./..
b) Ausschaltausführung 10 A, 16 A MKO..-2./..
c) Umschaltausführung 10 A MKO10..-3./..

MKO produziert man auch mit der Schaltleistung 100 VA (für elektrische Lötkolben), 2,2 kW (für Handwerzeunge), 24 V / 250 W (für Optikgeräte).

BEMERKUNG

Es ist möglich verschiedene Versionen der Verbindungsklemmen und Steurelemente anzubieten. Die Lieferungen müssen im voraus mit Hersteller besprochen werden.

DIE HAUPTTECHNISCHEN ANGABEN

Typenreihe	MKO 10	MKO 16
Nominal Spanrung	250 V	
Strom	Wechselstrom 50 Hz	
Nominal Strom	I_R = 10 A	I_R = 16 A
	I_M = 4 A	I_M = 6 A
Lebensdauer	ČSN EN 61058-1 +A1	
Grenztemperatur	85°C	
Verbindungsklemme	flach Stift Größe 6,3 ČSN EN 61210	
Arbeitsstellung	nicht bestimmt	
Steuerkraft	laut Typ	
Steuerweg	laut Typ	
Grundabmessung	17 x 16 x 40 (mm)	

MKO 16 01

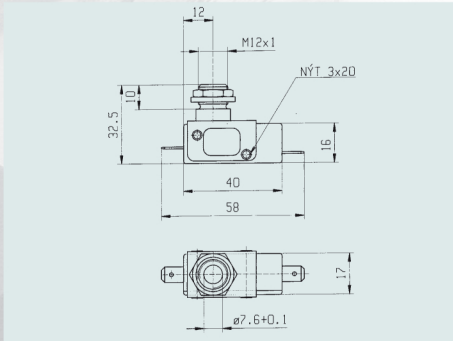

Ovládací dráha (mm) 4
Náběh (mm) 2
Doběh (mm) 2
Ovládací síla (N) 7-10

Control travel (mm) 4
Rise travel (mm) 2
Decay travel (mm) 2
Control power (N) 7-10

Steuerweg (mm) 4
Anlauf (mm) 2
Nachlauf (mm) 2
Steuerkraft (N) 7-10

MKO 16 01/4

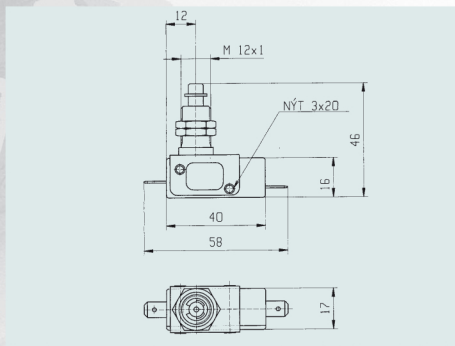

Ovládací dráha (mm) 4
Náběh (mm) 2
Doběh (mm) 2
Ovládací síla (N) 7-10

Control travel (mm) 4
Rise travel (mm) 2
Decay travel (mm) 2
Control power (N) 7-10

Steuerweg (mm) 4
Anlauf (mm) 2
Nachlauf (mm) 2
Steuerkraft (N) 7-10

MKO 16 01/15

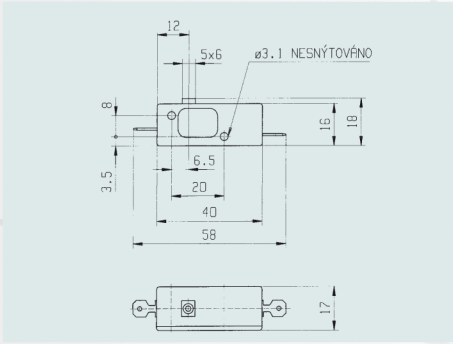

Ovládací dráha (mm) 1
Náběh (mm) 1
Doběh (mm) ..... -
Ovládací síla (N) 7-10

Control travel (mm) 1
Rise travel (mm) 1
Decay travel (mm) ..... -
Control power (N) 7-10

Steuerweg (mm) 1
Anlauf (mm) 1
Nachlauf (mm) ..... -
Steuerkraft (N) 7-10

MKO 16 02

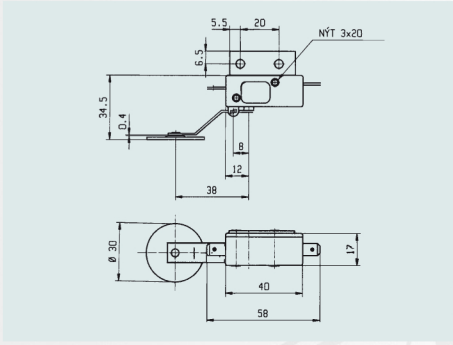

Ovládací dráha (mm) 4
Náběh (mm) 3
Doběh (mm) 1
Ovládací síla (N) ..... max. 2,5

Control travel (mm) 4
Rise travel (mm) 3
Decay travel (mm) 1
Control power (N) ..... max. 2,5

Steuerweg (mm) 4
Anlauf (mm) 3
Nachlauf (mm) 1
Steuerkraft (N) ..... max. 2,5

MKO 16 03

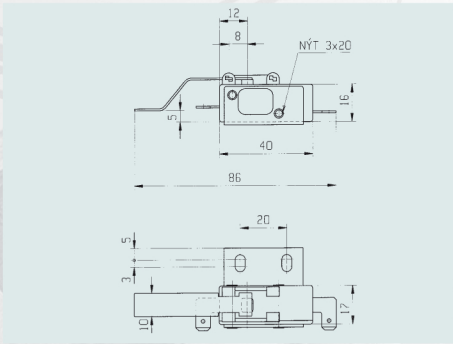

Ovládací dráha (mm) 7
Náběh (mm) 4
Doběh (mm) 3
Ovládací síla (N) 2-4

Control travel (mm) 7
Rise travel (mm) 4
Decay travel (mm) 3
Control power (N) 2-4

Steuerweg (mm) 7
Anlauf (mm) 4
Nachlauf (mm) 3
Steuerkraft (N) 2-4

MKO 16 03/14

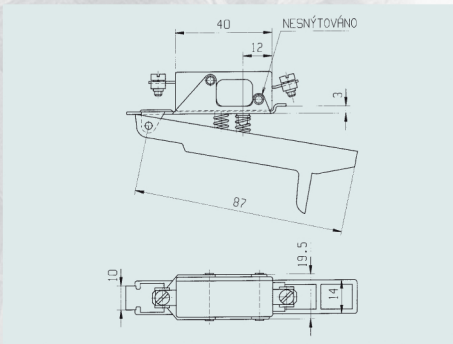

Ovládací dráha (mm) ..... 7°
Náběh (mm) ..... -
Doběh (mm) ..... -
Ovládací síla (N) 15-20

Control travel (mm) ..... 7°
Rise travel (mm) ..... -
Decay travel (mm) ..... -
Control power (N) 15-20

Steuerweg (mm) ..... 7°
Anlauf (mm) ..... -
Nachlauf (mm) ..... -
Steuerkraft (N) 15-20

3575

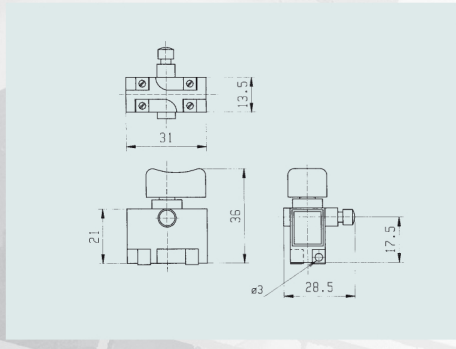

Dvoupólový tlačítkový spínač typ 3575

Je určen pro dvoupólové spínání elektrických obvodů o napětí 220 V a kmitočtu 50 Hz. Maximální přenášený výkon je 550 W. Výhodou jsou malé rozměry, nízká hmotnost a vysoká provozní spolehlivost. Spínač se vyrábí ve dvou provedeních - s aretovanou sepnutou polohou nebo bez aretace. Používá se v elektrickém ručním nářadí (např. NAREX).

Double -pole electric switch type 3575

Used for the double -pole switching of electric circuits with a voltage of 220 V and frequency of 50 Hz. Maximum transmitted output is 550 W. It is advantages are small dimensions, low weight and high operating reliability. The switch is made in two types - with arrested ON position and without arrest. It is used in electric handtools (e. g. NAREX).

Doppelpolschalter Typ 3575

Für Doppelpolschalten von elektrischen Kreisen mit Spannung von 220 V und Frequenz von 50 Hz bestimmt. Den Vorteil bilden kleine Ausmaße, niedriges Gewicht und hohe Betriebsver-läßtichkeit. Der schalter wird in zwei Ausführungen hergestellt - mit einer arretierter geschnallter Lage oder ohne Arretierung. Für Handelektrowerkzeu-ge (wie z. B. NAREX benützt).

OBZOR, výrobní družstvo Zlín

Louky - Slanica 378, 764 13 Zlín

Prodej (Sales department):
tel.: +420 - 577 195 103, 151, 150
fax: +420 - 577 195 152, 138, 150
e-mail: odbyt@obzor.cz

Technická podpora (Tech Support):
tel.: +420 - 577 195 153, 175
fax: +420 - 577 195 152, 138
e-mail: ots@obzor.cz

www.obzor.cz e-mail: marketing@obzor.cz

MKO 03.2003 v1 Změny vyhrazeny